福岡市内中心部

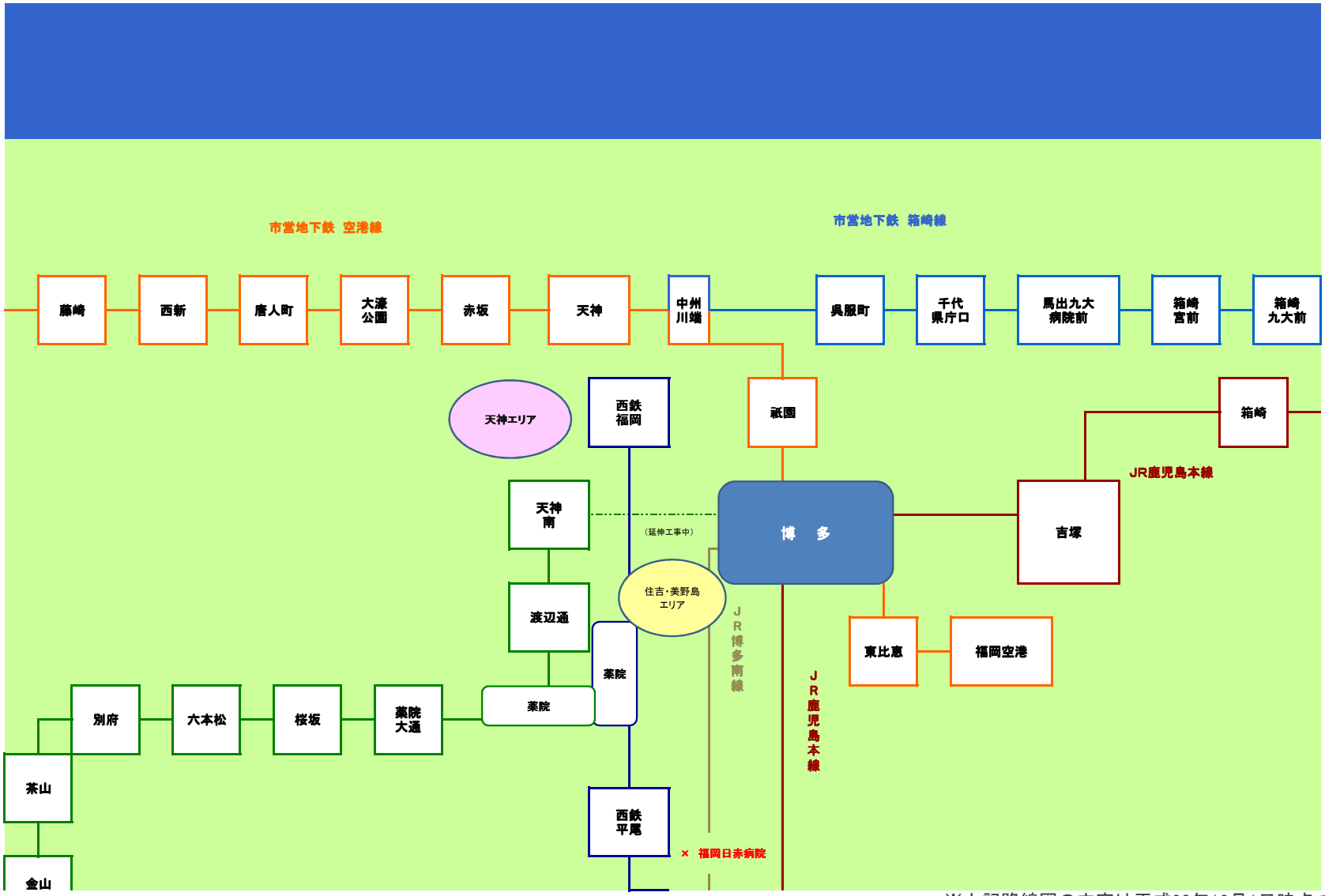

※上記路線図の内容は平成28年12月1日時点での情報です。
詳しくは、各鉄道会社のサイトにてご確認ください。
※概略図ですので、実際の位置とは異なる場合があります。